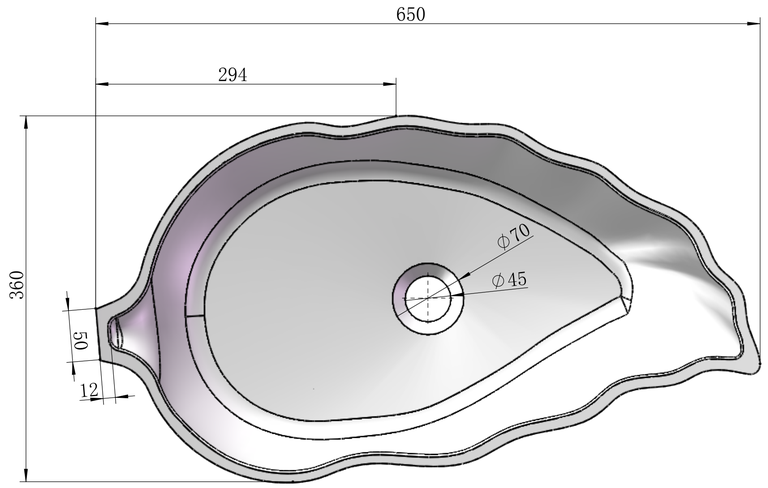
650
294
360
50
12
⌀70
⌀45

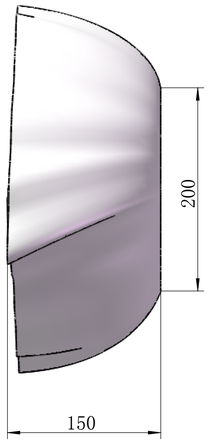
200
150

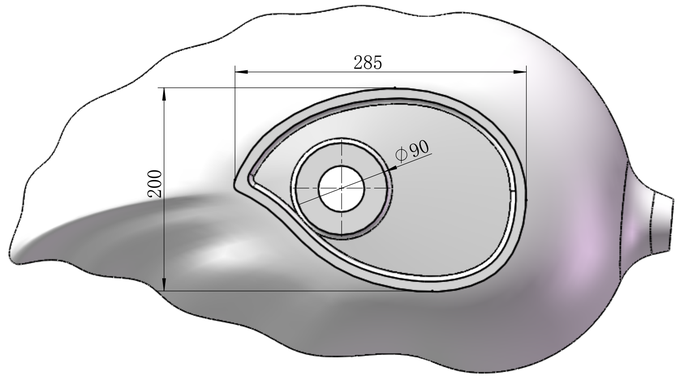
285
200
⌀90

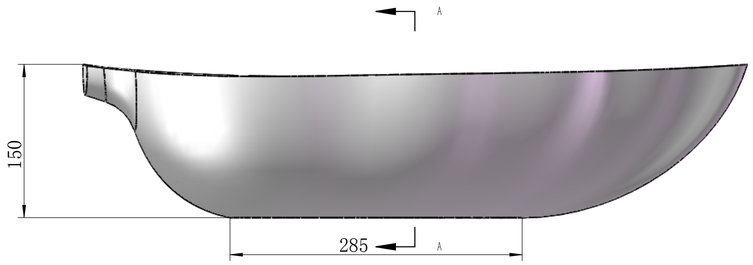
A
150
285
A

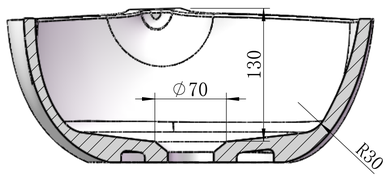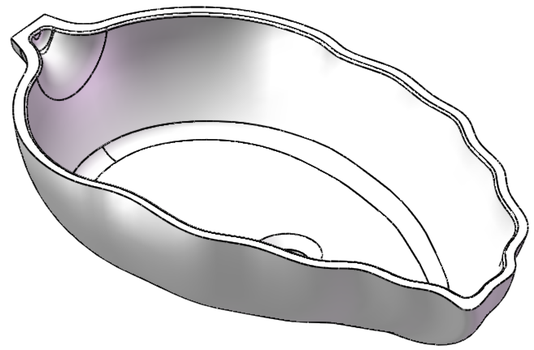
130
⌀70
R30