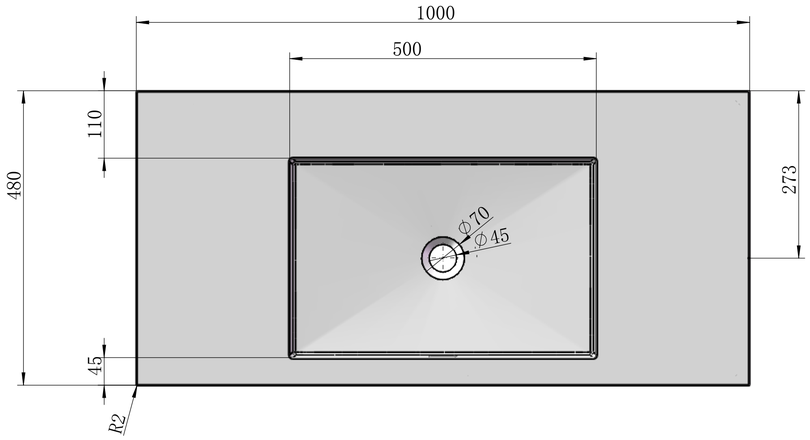
1000
500
110
480
273
Ø70
Ø45
45
R2

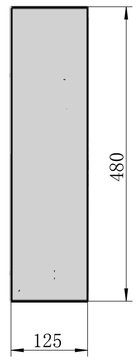
480
125

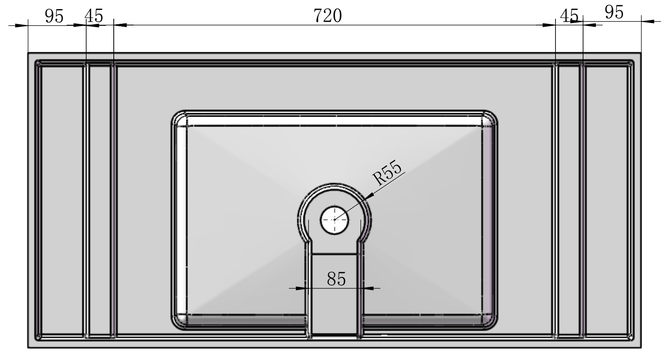
95
45
720
45
95
R55
85

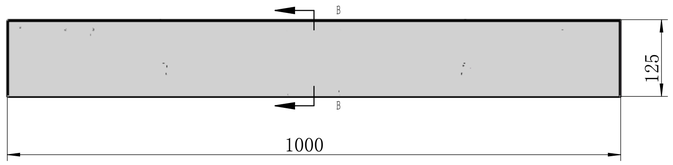
B
B
125
1000

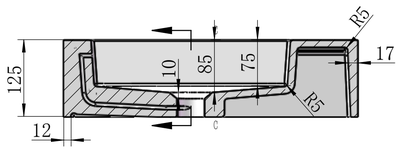
R5
17
125
10
85
75
R5
12
C
C

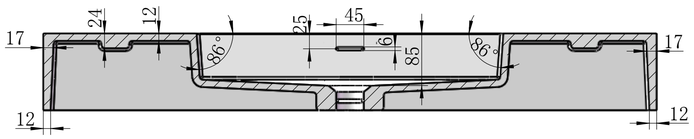
17
24
12
86°
25
45
6
85
86°
17
12
12
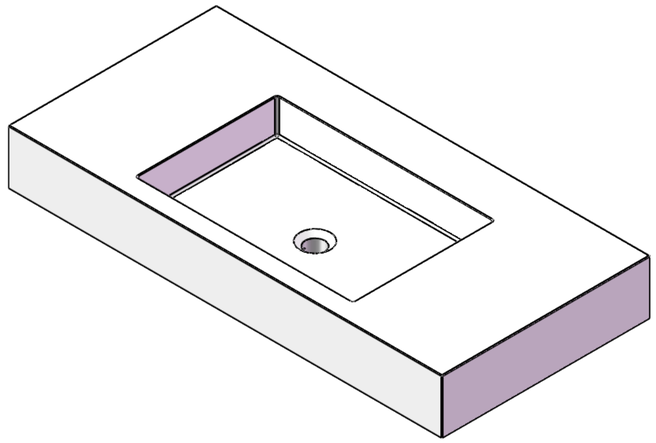
C–C